intra
SCANDINAVIAN DESIGN

Horizon HZ615SH

Vare nr.	HZ615SHL
GTIN	7393069011333
VVS nr.	681571130
DB nr.	5230160

Skabsstørrelse	60
Udvendige mål i mm	615 x 510
Mål på kumme i mm	345 x 415 x 160
Mål på lille kumme i mm	160 x 415 x 120
Udskæringsmål, nedfældningsmodel	594 x 468 mm
Dimension afløbshul i mm	97
Placering afløbshul	center
Materiale	EN 1.4301, AISI 304, SS2333
Materiale tykkelse i mm	0,7
Antal pr palle	22
Design	OddThorsen

Beskrivelse
Køkkenvask med halvanden kum for nedfældning, under- eller planlimning. Leveres med strainers, overløb i den store kum og vandlås.

Separate varenumre for under/planlimning:
HZ615SHLF/HZ615SHRF/HZ615SHF

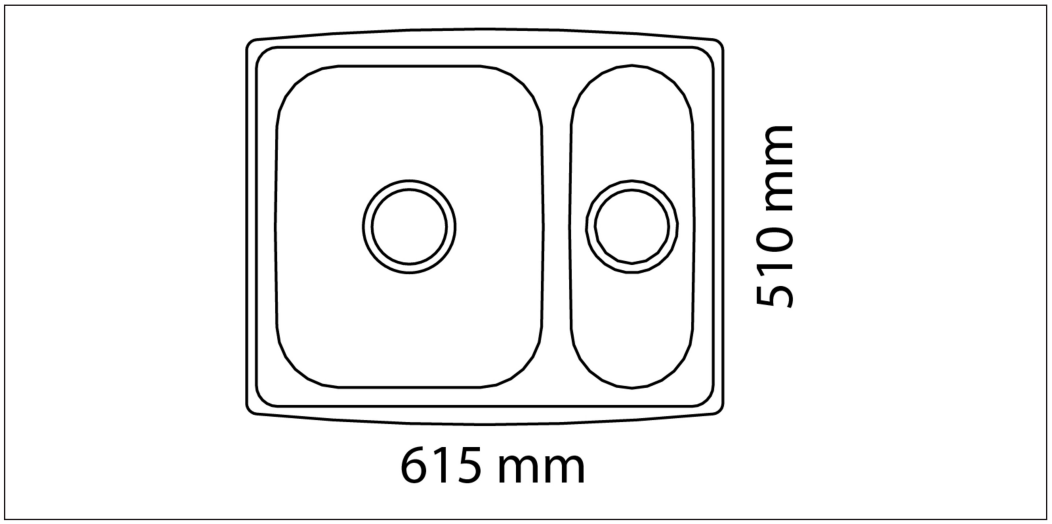

Tillæg