intra
SCANDINAVIAN DESIGN

Kumme SK6030væg

Vare nr.	SK6030VEGG
GTIN	7055570001660
VVS nr.	687326100

Udvendige mål i mm	660 x 510 x 300
Dybde	300
Mål på kumme i mm	600 x 450 x 300
Materiale	AISI 304
Materiale tykkelse i mm	1,25
Anbefalet højde i mm	900
Produktbelastning i N	1000
Bruttovægt i kg	8.00
Antal pr palle	12

Beskrivelse
Kumme i rustfrit stål for vægmontering. Leveres med epoxybelagte konsoller og 1 1/2" ventil med prop og overløb.

Installation
De vedlagte konsoller fastgøres til kummen mod konsolbeslagene og låses fast med de vedlagte skiver og møtrikker. Kummen fastgøres derefter til væggen gennem vægkonsollernes fire monteringshuller. Skruer og plugs medfølger ikke.

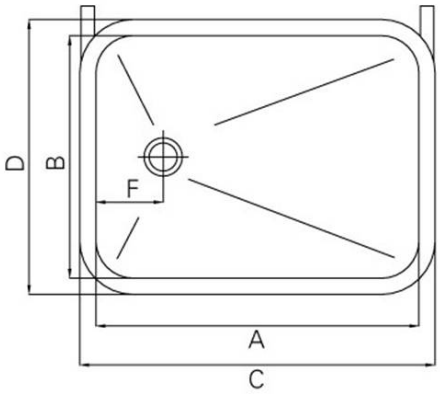

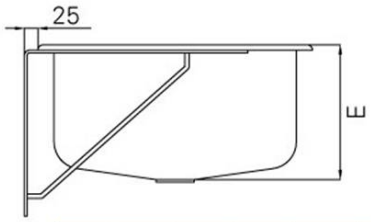

	A	B	C	D	E	F
SK5020	500	400	560	460	200	125
SK5030	500	400	560	460	300	125
SK6025	600	450	660	510	250	125
SK6030	600	450	660	510	300	125
SK7030	700	500	760	560	300	125

CE