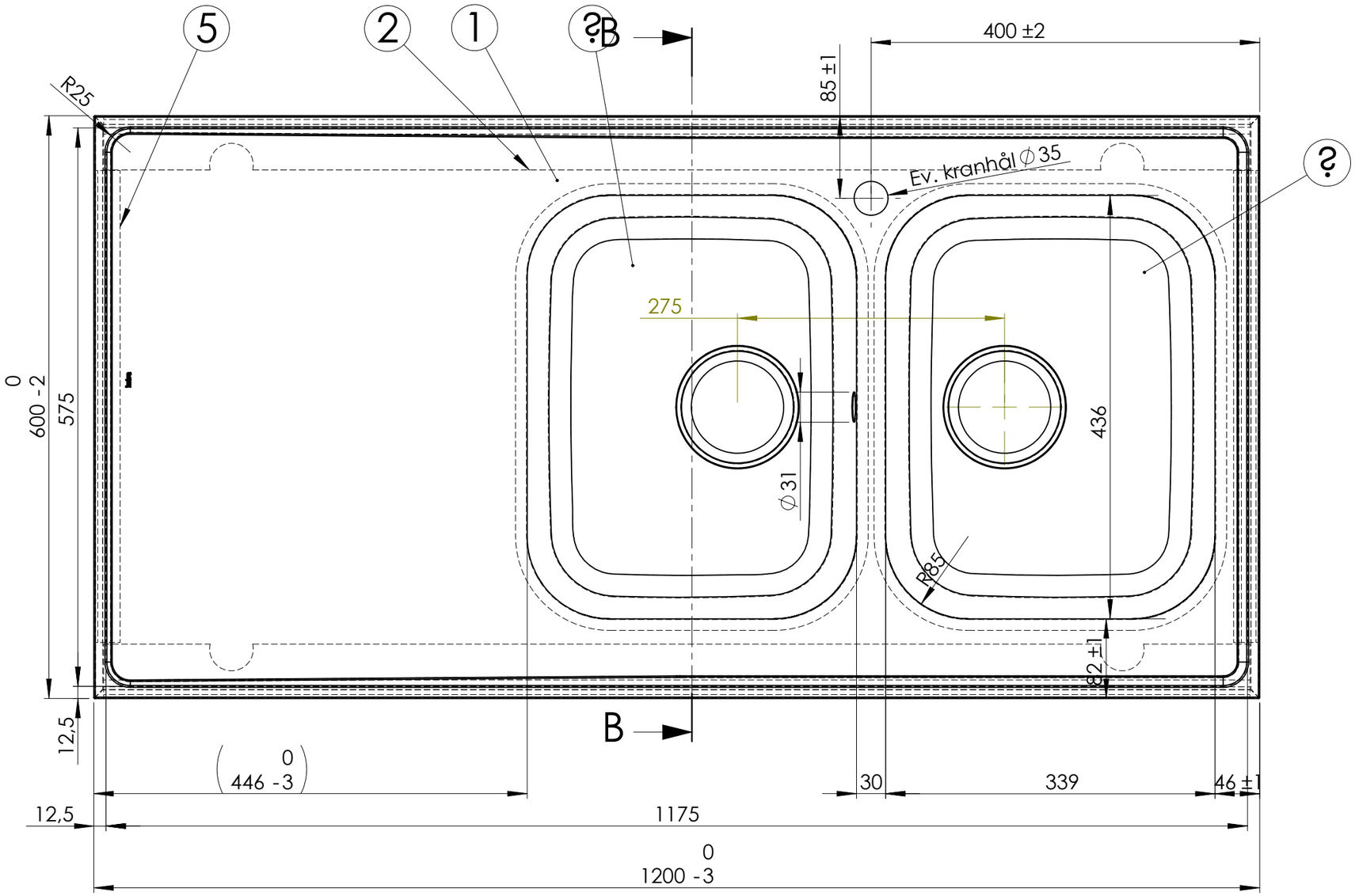

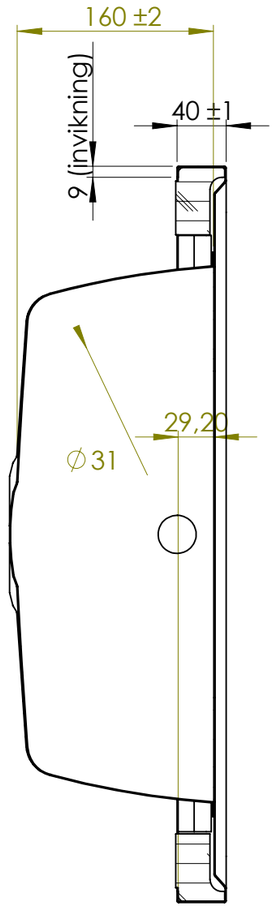

B-B

Vänster och höger.
Höger modell visad.

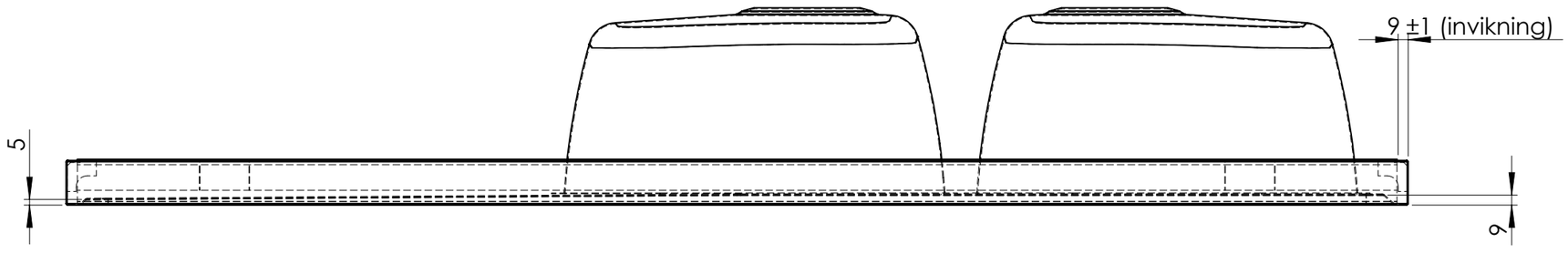

DET.NR.	Atlantic 1200-40 34D/QTY.	BENÄMNING	MATERIAL	NOTERING
1	1	Bänkplan 1200-40 34D	EN 1.4301	
2	2	Ram 12 F\B 40	MDF-board	
3	1	Låda YL34 Avl. Ø95 160dj MB31	EN 1.4301	
4	1	Låda YL34 Avl. Ø95 160dj	EN 1.4301	
5	2	Gavellist typ4 600 bred 30 vulst	MDF-board	

Konstr.	Ritad HG	Godk.	Ers.	Tolerans där ej annat angivits: SS 2768 c
Dat. 2010-04-07	Skala 1:5	Atlantic 1200x600x40 M34D avl. 97		
intra® Mölntorp				Ritn.nr 15217
				Ändr.

Denna handling är vår egendom och får ej utan vårt skriftliga medgivande kopieras, förevisas eller överlämnas till obehörig person