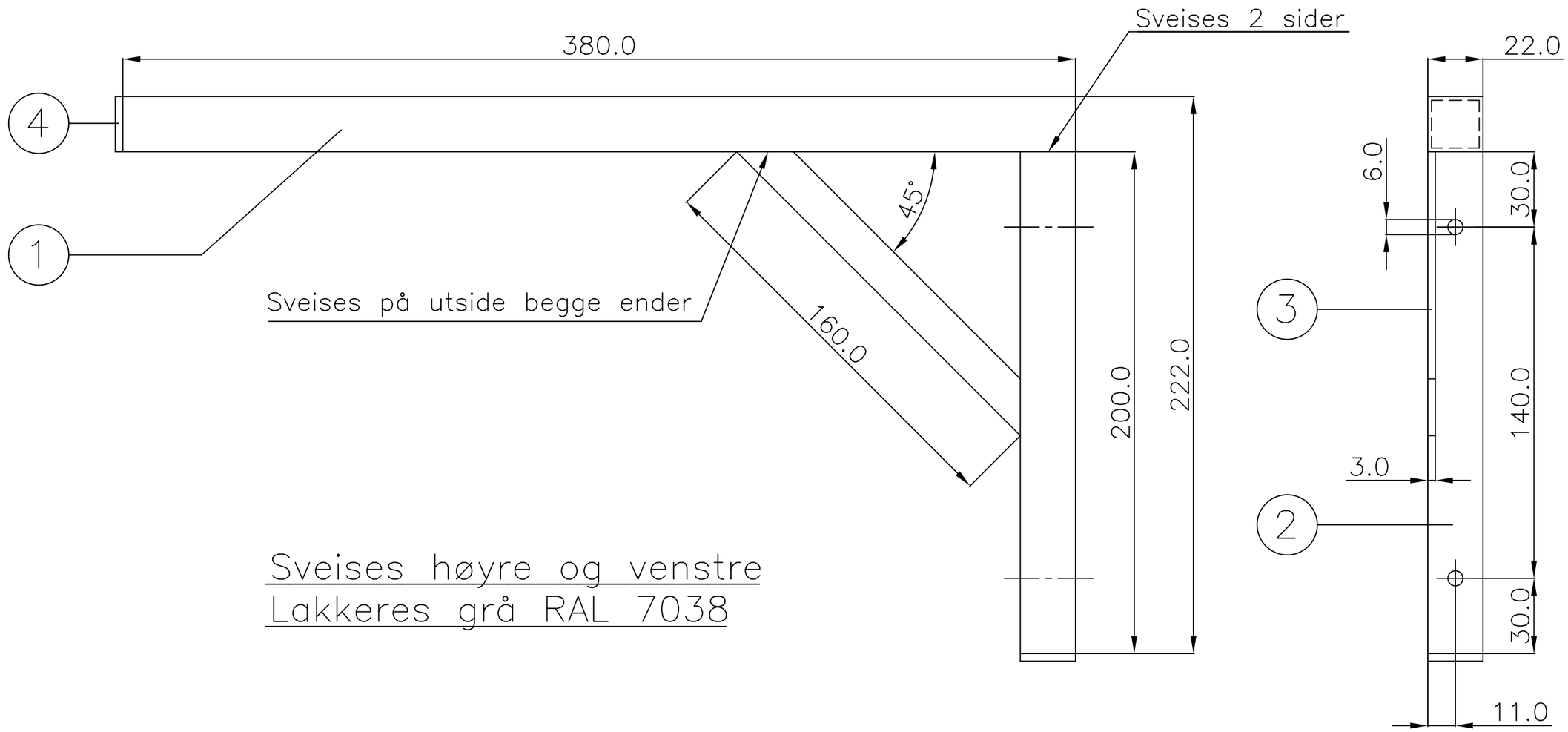

Sveises høyre og venstre
Lakkeres grå RAL 7038

Pos Nr	Ant enh	Navn,type,dim.	Tegn.Nr	Materiale	Merknad
4	2	Plastplugg 22x22			86032
3	1	Flattstål 3x16x160		St 37	75008
2	1	Firk.rør 22x22x1.5x200		St 37	75003
1	1	Firk.rør 22x22x1.5x380		St 37	75003

Toleranse NS-ISO 2768-1 Grov	Dato 060203	Godkj.	Målestokk 1 : 2
File PVKONSOLL	CAD-Drawing	Henvisning	Sign.

intra

Vaskerenne
P120V – P180V
PV-Konsoll

THIS DRAWING AND DESIGN IS THE PROPERTY OF INTRA AND MUST NOT BE IMPARTED TO ANY THIRD PART WITHOUT PERMISSION.
DENNE TEGNING OG DESIGN TILHØRER INTRA OG MÅ IKKE KOPIERES, UTLEVERES, ELLER FORELEGGES ANDRE UTEN INTRA'S SAMTYKKE.

Erst. av
Erst. for 40124
Tegn.Nr 30729
Rev.