intra
SCANDINAVIAN DESIGN

Vaskekar TempraWall50S1

Vare nr.	TEMPRA50S1
GTIN	8719585006421
Vare nr.	TEMPRA50S1R
GTIN	8719585007565
VVS nr.	687124110

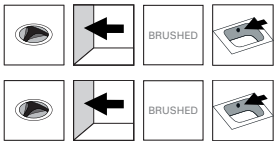



Udvendige mål i mm	550 x 450 x 270
Dybde	230
Mål på kumme i mm	500 x 400 x 230
Dimension afløbshul i mm	52
Volumen i L	34
Materiale	AISI 304
Materiale tykkelse i mm	1,2
Anbefalet højde i mm	900
Produktbelastning i N	1500
Bruttovægt i kg	4.50
Nettovægt i kg	3.20
Samlet vægt for hel palle	101.00
Antal pr palle	20

Beskrivelse
Vaskekar i rustfri stål til vægmontering. Leveres med prop og vinkelbæringer.

Bæringer:
Dimension 330 x 330 x 13 mm
Material AISI 304
Materiale tykkelse 1.5 mm

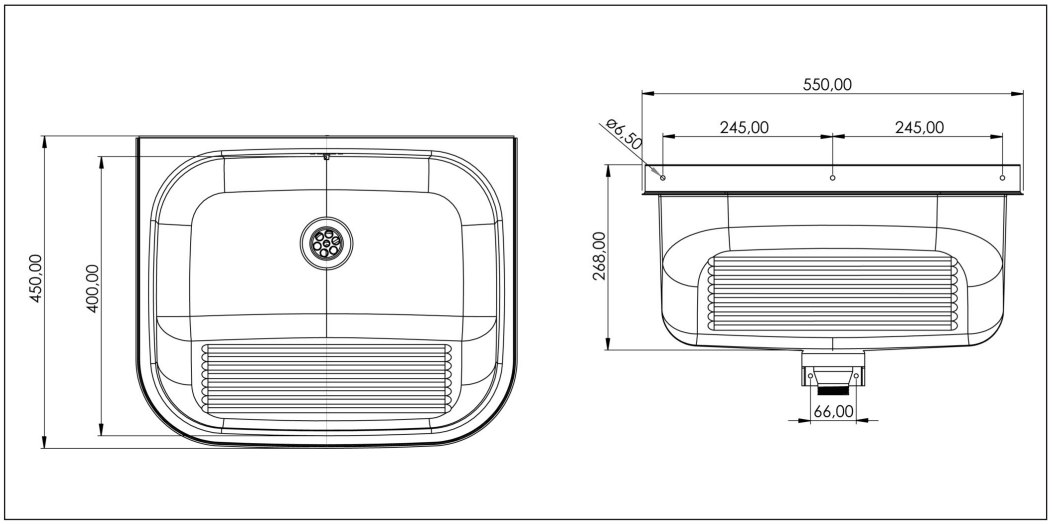

CE