Omnia OMNIA78DF

Art. nr.	OMNIA78DF
GTIN	7393069019667
NRF nr.	6320323
NOBB nr.	50770894

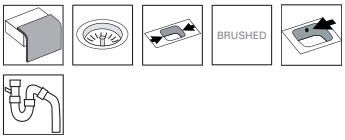



Skapbredde	80
Utvendig mål i mm	780 x 510
Dybde i mm	160
Mål kum i mm	340 x 380 x 160
Utskjæringsmål, nedfellingsmodell	760 x 490
Avløpsdimensjon i mm	97
Plassering avløpshull	upper center
Material	EN 1.4301, AISI 304, SS2333
Materialtykkelse i mm	0,9
Bruttovekt i kg	7.80
Nettovekt i kg	5.30
Antall pr. pall	13

Beskrivelse

Midlertidig utsolgt

Kjøkkenvask med universalflens som kan anvendes både for nedfelling, under- og planlimning. To store kummer. De stramme linjene og de avrundede hjørnene gir et moderne, men harmonisk uttrykk. Leveres med manuelle kurvventiler, overløp i den ene kummen og vannlås.

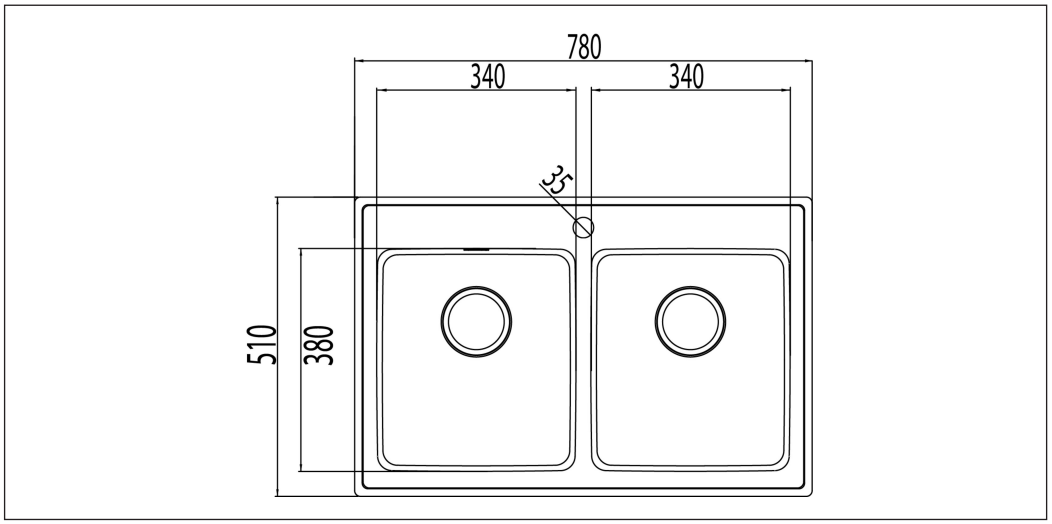

Tillegg



