intra
SCANDINAVIAN DESIGN

Urinal URB-FF

Art. nr	URB-FF
GTIN	7393069023909
RSK nr	7989030

Beskrivning
Spolfri urinal för väggmontering. Levereras med avloppsventil och membran för spolfri funktion. Med avtagbar inspektionspanel med säkerhetsskruvar i botten. Daglig rengöring och genomsköljning med 4 liter vatten förebygger urinsten och kalkavlagringar. Se broschyr.
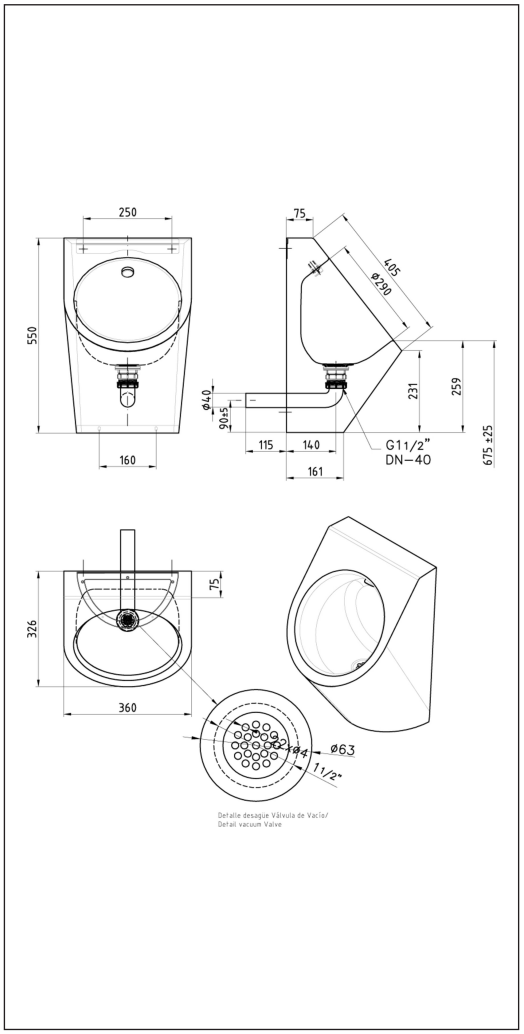
Utvändiga mått i mm	325 x 360 x 550
Material	Stainless steel AISI 304
Materialtjocklek i mm	1,2 / 1,5
Bruttovikt i kg	9.80
Nettovikt i kg	7.00