intra
SCANDINAVIAN DESIGN

Vaskekar TempraWall60S1

Vare nr. TEMPRA60S1R
GTIN 8719585007572
VVS nr. 687126110





Udvendige mål i mm	650 x 520 x 290
Dybde	250
Mål på kumme i mm	600 x 450 x 250
Dimension afløbshul i mm	52
Volumen i L	47
Materiale	AISI 304
Materiale tykkelse i mm	1,2
Anbefalet højde i mm	900
Produktbelastning i N	1500
Bruttovægt i kg	5.50
Nettovægt i kg	4.00
Samlet vægt for hel palle	93.60
Antal pr palle	14

Beskrivelse
Vaskekar i rustfri stål til vægmontering. Leveres med prop og vinkelbæringer. Hanehul placeret i højre bagkant.

Bæringer:
Dimension 330 x 330 x 13 mm
Material AISI 304
Materiale tykkelse 1.5 mm

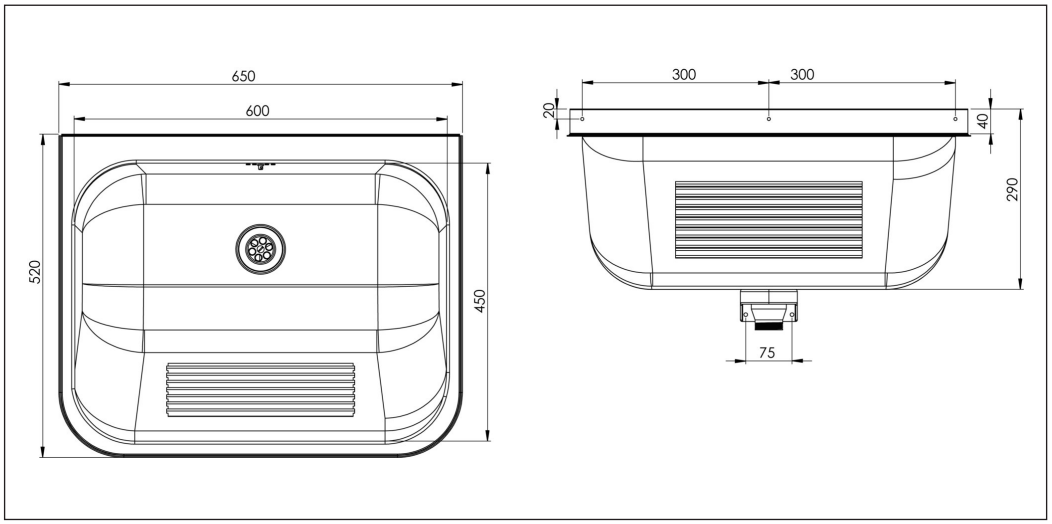

CE