Affaldsbeholder TANK

Vare nr.	TANK40-4
GTIN	7393069025873
VVS nr.	684152400
DB nr.	2278011



Beskrivelse
TANK40 affaldssystem, designet i tre forskellige varianter, med praktisk udtræksbakke øverst. Beregnet til montering i køkkenskab.
Fås med beholdere i forskellige farver og størrelser, som gør det muligt at tilpasse affaldssorteringen efter individuelt behov.

TANK40 med 2 store affaldsbeholdere
TANK40-3 med en stor og to små affaldsbeholdere
TANK40-4 med fire små affaldbeholdere.

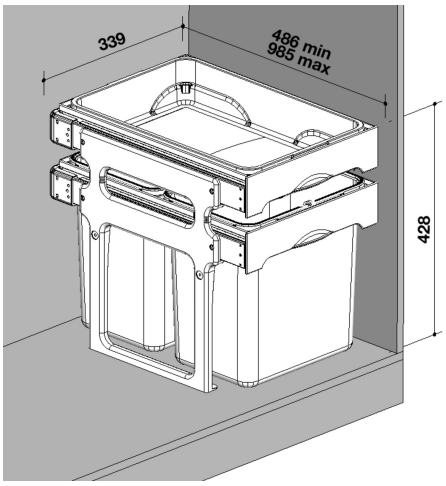

Skabsstørrelse	40
Udvendige mål i mm	486-985 x 339 x 428 mm
Volumen i L	16+16 / 8+8+16 / 4x8
Materiale	Polystyrene / Polypropylene
Bruttovægt i kg	6.80
Nettovægt i kg	6.50

Installation TANK

TANK40 affaldssystem, designet i tre forskellige varianter, med praktisk udtræksbakke øverst.
Beregnet til montering i køkkenskab.
Fås med beholdere i forskellige farver og størrelser, som gør det muligt at tilpasse sorteringen efter individuelt behov.

Mål: H 428 x B 339 x L 486-985 mm.
Maks belastning 30kg

TANK40 med 2 store affaldsbeholdere

TANK40-3 med en stor og to små affaldsbeholdere
TANK40-4 med fire små affaldbeholdere

Stor beholder på 16l | Posestørrelse 20 l.
Lille beholder på 8l | Posestørrelse 15 l.

Beholderne har afrundede hjørner, som gør dem nemmere at rengøre.
Beholder kan udskiftes eller tilkøbes seperat.

