Affaldsbeholder ALADIN

Vare nr.	ALADIN2
GTIN	8001582111315
VVS nr.	684151100
DB nr.	5601062



Beskrivelse
ALADIN affaldssystem, designet i to forskellige varianter.
Beregnet til montering i køkkenskab.
Fås med affaldsspande i forskellige farver og størrelser, som gør det muligt at tilpasse affaldssorteringen efter individuelt behov.

ALADIN1 har en stor affaldsbeholde
ALADIN2 har to små affaldsbeholdere

Skabsstørrelse	40
Udvendige mål i mm	333-685 x 287 x 362
Volumen i L	16 / 8+8
Materiale	Polystyrene / Polypropylene
Bruttovægt i kg	3.55
Nettovægt i kg	3.45

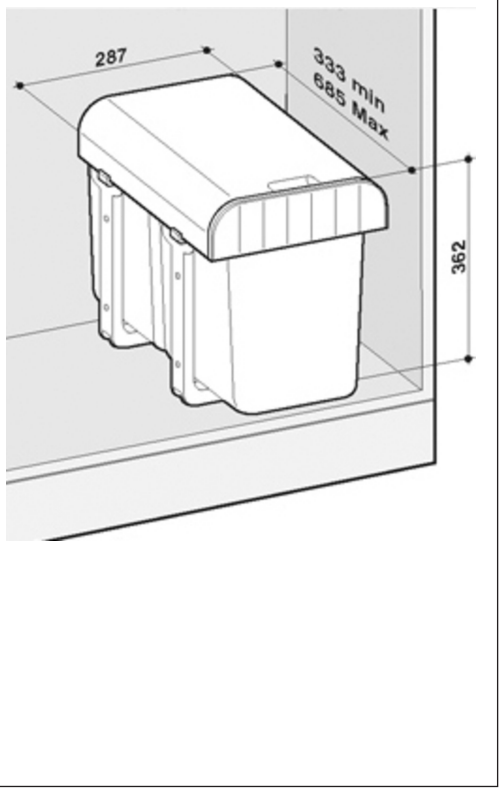

Installation ALADIN

ALADIN affaldssystem, designet i to forskellige varianter,
Beregnet til montering i køkkenskab.
Fås med beholdere i forskellige farver og størrelser, som gør det muligt at tilpasse sorteringen efter individuelle behov.

Mål: H 365 x B 287 x L 333-685 mm.
Maks belastning 30kg.

ALADIN1 har en stor affaldsbeholder
ALADIN2 har to små affaldsbeholdere

