Affaldsbeholder ALADIN

Vare nr.	ALADIN1
GTIN	8001582111322
VVS nr.	684151000
DB nr.	5735942



Beskrivelse
ALADIN affaldssystem, designet i to forskellige varianter.
Beregnet til montering i køkkenskab.
Fås med affaldsspande i forskellige farver og størrelser, som gør det muligt at tilpasse affaldssorteringen efter individuelt behov.

ALADIN1 har en stor affaldsbeholde
ALADIN2 har to små affaldsbeholdere

- Enkel installation
- Glideskinder i forsinket stål (belastning op til 30 kg)
- Avtagbare kildesorteringsspande der kan vaskes i opvaskemaskine
- Avtagbart låg der kan vaskes i opvaskemaskine
- Posen holdes fast med håndtag på kildesorteringsspanden

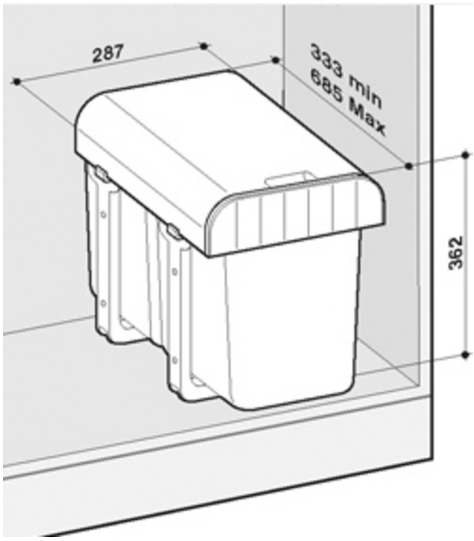

Skabsstørrelse	40
Udvendige mål i mm	333-685 x 287 x 362
Volumen i L	16 / 8+8
Materiale	Polystyrene / Polypropylene
Bruttovægt i kg	3.55
Nettovægt i kg	3.45

Installation ALADIN

ALADIN affaldssystem, designet i to forskellige varianter,
Beregnet til montering i køkkenskab.
Fås med beholdere i forskellige farver og størrelser, som gør det muligt at tilpasse sorteringen efter individuelle behov.

Mål: H 365 x B 287 x L 333-685 mm.
Maks belastning 30kg.

ALADIN1 har en stor affaldsbeholder
ALADIN2 har to små affaldsbeholdere

