Affaldsbeholder SESAMO

Vare nr.	SESAMO2
GTIN	8001582111544
VVS nr.	684150000
DB nr.	5956506



Beskrivelse
SESAMO affaldssystem, designet i to forskellige varianter.
Beregnet til montering på indersiden af køkkenlågen.

SESAMO1 har en store affaldsbeholder
SESAMO2 har to små affaldsbeholdere.

Skabsstørrelse	45
Udvendige mål i mm	237 x 312 x 340
Volumen i L	16 / 8+8
Materiale	Polypropylene
Bruttovægt i kg	1.65
Nettovægt i kg	1.60

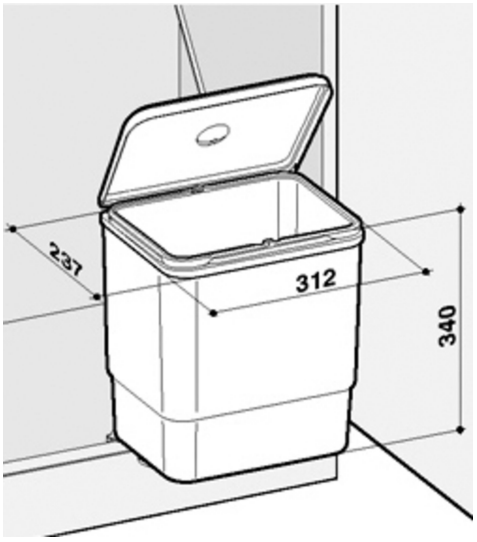

Installation SESAMO

SESAMO affaldssystem, designet i to forskellige varianter,
Beregnet til montering på indersiden af køkkenlågen.

Mål: H 340 x B 312 x L 237 mm.

SESAMO1 har en store affaldsbeholdere
SESAMO2 har to små affaldsbeholdere

Stor beholder på 16l | Posestørrelse 20 l.
Lille beholder på 8l | Posestørrelse 15 l.
Beholder kan tilkøbes seperat.

Beholderne har afrundede hjørner, som gør dem nemmere at rengøre.
Beholderne kan udskiftes eller tilkøbes seperat.

