intra
SCANDINAVIAN DESIGN

Toalett WCK4

Art. nr.	WCK4
GTIN	7055570015438
NRF nr.	8166306





CE

Toalett WCK4

Utvendig mål i mm	360 x 655 x 743
Dimensjon utløp i mm	100
Material	AISI 304
Monteringshøyde i mm	743
Produktbelastning i N	4000
Bruttovekt i kg	18.50
Antall pr. pall	10

Beskrivelse
Gulvstående toalett. Leveres ferdig montert som standard med 6 liters sisterne, sort sete (TBTOSEAT9), inspeksjonsluke og lydisolerende skum. P-lås medfølger, S-lås må tilpasses på stedet.

Toalettet kan leveres som handicapmodell på forespørsel. Art.nr: WCK4-HC

Installasjon
Følg installasjonsinstruksjonene som følger med produktet.

Et BIT-verktøy for M5 sikkerhetstorx-skruer kreves for installasjon. 1 stk følger med produktet, vedlagt installasjonsmanualen.

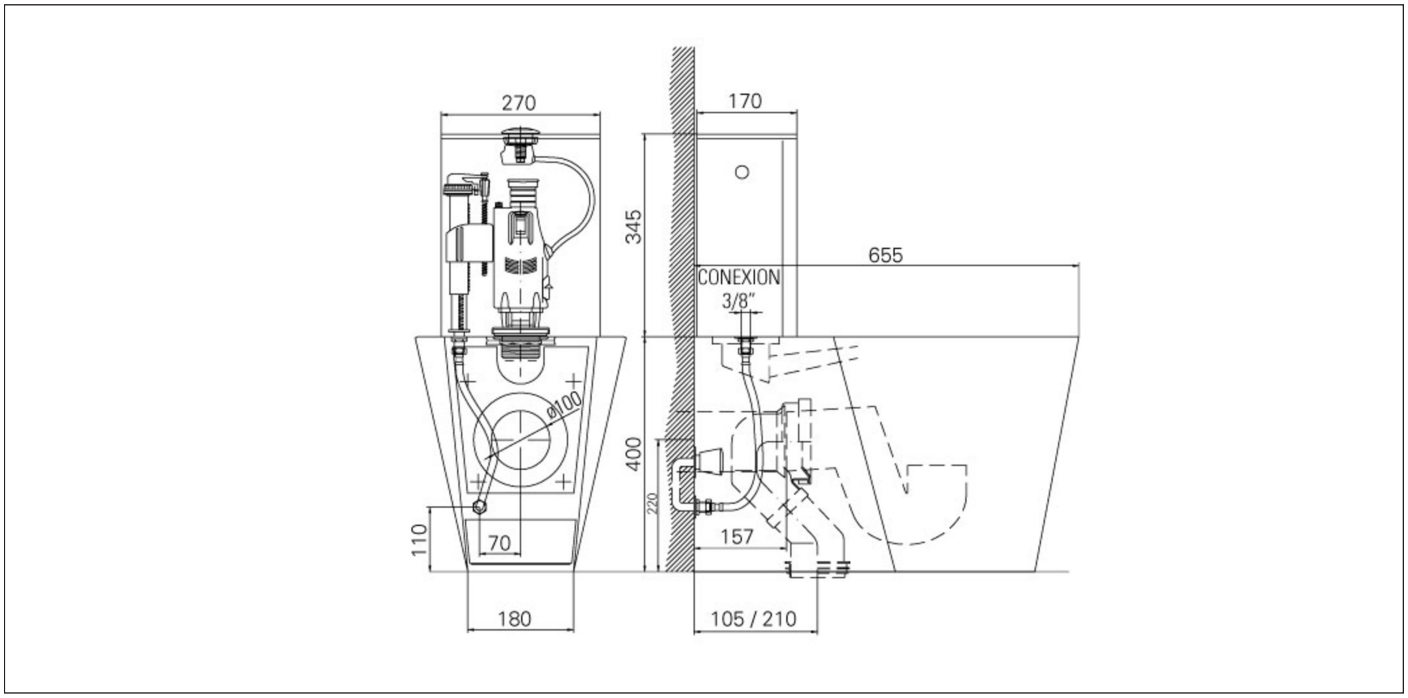

Revision 20220509

A COMPANY OF THE TEKA GROUP

Installasjon WCK4

For innfesting av WCK4 mot avløp i vegg: Toalettet kommer ferdig montert og justert med sisterne og innløps- / utløpsventil i sisterna.
Bor for innfesting av bolter rundt avløpsutføring etter mål på vedlagte tegning. Bor også for gulvinnfesting 460mm fra veggen sentreret på avløpet. Fest skjøtemuffe på avløp fra toalett og skyv hele toalettet i posisjon for innfesting. Fest toalettet til vegg og gulv.

Konnekter vanninntak til innløpsventilen i sisternen fra undersiden med en 3/8" tilkobling. Fest inspeksjonsluken.
For innfesting av WCK4 mot avløp i gulv: Toalettet bør festes til vegg for å stå stabilt, så tilpass avløpet slik at det kommer i riktig avstand til at toalettet kan monteres mot vegg i tillegg til gulv. S-lås medfølger ikke, så denne må tilpasses til avløpet på stedet.

