intra
SCANDINAVIAN DESIGN

Baltic BALTIC500TH

Art. nr.	BALTIC500THF
GTIN	5708563194666
NRF nr.	6320298
NOBB nr.	55986416

Skapbredde	60
Utvendig mål i mm	530x500
Dybde i mm	180
Mål kum i mm	490x380x180
Utskjæringsmål, nedfellingsmodell	510x480
Radius	R 10
Avløpsdimensjon i mm	96
Material	EN 1.4301, AISI 304, SS2333
Materialtykkelse i mm	1,2
Bruttovekt i kg	6.50
Nettovekt i kg	5.00

Beskrivelse
Baltic firkantet kjøkkenvask med plass for armatur i bakkant. For nedfelling og planliming. Leveres med manuell kurvventil, overløp og vannlås. Uten klips. Separat artikkelnummer for nedfelling och planliming, med klips: Baltic500THF

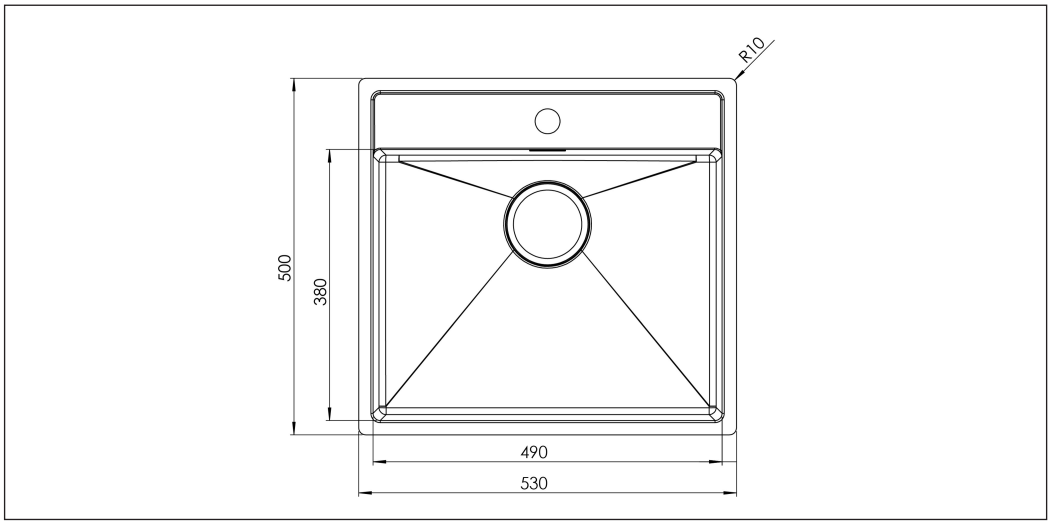

Tillegg

Vedlikehold BALTIC500TH

For at ditt Intra-produkt i AISI304 rustfritt stål skal beholde sin opprinnelige kvalitet og utseende anbefaler vi regelmessig rengjøring. Tørk alltid av produktetene etter bruk med oppvaskmiddel og rent vann. Skyll nøye og tørk. Glem ikke å rengjøre alle løse deler, f.eks avløpsrist.

Pass på følgende
- La ikke vann eller annen væske tørke inn. Dette for å unngå at et grått belegg bygger seg opp på overflaten.
- Selv om rustfritt stål tåler hard behandling, vil det lett få riper av skarpe gjenstander. Når produktet er nytt vil dette synes godt, men etter en tids bruk vil det utjevnes uten at stålet mister sin glans.
- Bruk aldri skurepulver eller stålull på rustfritt stål. I tillegg til at det riper opp stålet vil stålull etterlate seg små partikler som kan utvikle seg til rustflekker som over tid kan angripe stålet.
- Kloroppløsninger må ikke være i kontakt med rustfritt stål over lengre tid.
- Sølvpuss setter flekker som ikke kan fjernes.
- Enkelte matvarer inneholder syrer eller andre stoffer som angriper rustfritt stål, dette gjelder for eksempel juice, salt, sennep, majones osv. Fjern omgående søl fra slike matvarer.

Misfarging
Vanskelige flekker kan skyldes urent vann eller rester fra væsker som brukes i matlagingen. De kan fjernes med spesielle poleringsmidler for rustfritt stål. Vi anbefaler bruk av Intra Shining-Kit. Matte partier kan også få tilbake sin glans gjennom polering med kritt på en myk klut. Plasser aldri varme gjenstander på vasken, da den kan misfarges og skades.