Omnia OMNIA42SF

Art. nr.	OMNIA42SF
GTIN	7393069023190
NRF nr.	6320082





Beskrivelse
Midlertidig utsolgt – forventes på lager midt i oktober

Enkeltkum med univsersalflens som kan brukes både til nedfelling, under- og planliming. En enkelt kum. De stramme linjene og de avrundede hjørnene gir et moderne, men harmonisk uttrykk. Leveres med manuell kurvventil, overløp og vannlås.

Skapbredde	45
Utvendig mål i mm	415 x 510
Mål kum i mm	340 x 380 x 160
Utskjæringsmål, nedfellingsmodell	395 x 490
Avløpsdimensjon i mm	97
Material	EN 1.4301, AISI 304, SS2333
Materialtykkelse i mm	0,9
Antall pr. pall	20

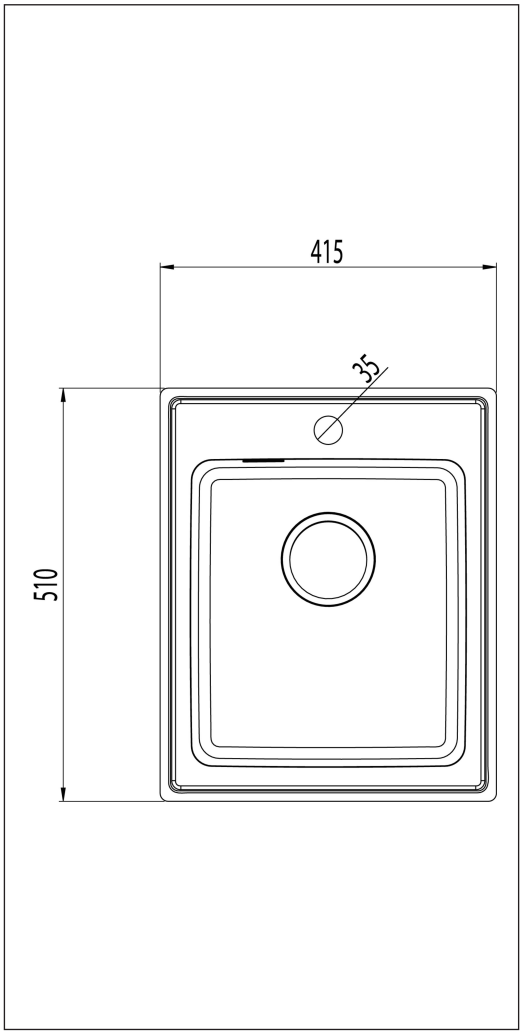

Tillegg



