# Granite Kiruna N100

| | |
|---|---|
| **Art. nr** | KIRN100-NIGHT |
| **GTIN** | 4014949780400 |
| **RSK nr** | 8090434 |



| | |
|---|---|
| **Skåpsbredd** | 50 |
| **Utvändiga mått i mm** | 456 x 456 |
| **Mått låda i mm** | 400 x 400 x 180 |
| **Ursågningsmått, nedfällningsmodell** | 442 x 442 |
| **Avloppsdimension i mm** | 90 |
| **Placering avloppshål** | Center upper |
| **Material** | Cristadur® |
| **Bruttovikt i kg** | 15.30 |
| **Nettovikt i kg** | 8.30 |

**Beskrivning**

- Diskbänk i granit (CRISTADUR® EcoRange)
- 1 låda, mått: 400 x 400 180 mm
- Färger: Day, Dusk, Twilight och Night
- Passar till 40 cm skåp
- Montering: nedfällning och underlimning (Night finns även för planlimning)
- Inkl. fyrkantigt bräddavlopp och manuell korgventil i rostfritt stål

Diskbänken Kiruna är en enkel och stilren diskbänk som passar in i alla moderna kök. Denna diskbänk från Intra är tillverkad i det slitstarka och miljöoptimerade granitmaterialet CRISTADUR® EcoRange, med en silkeslen yta som är både vacker och lätt att rengöra.

Diskbänken levereras med ett fyrkantigt bräddavlopp och manuell korgventil. Den finns för nedfällning och

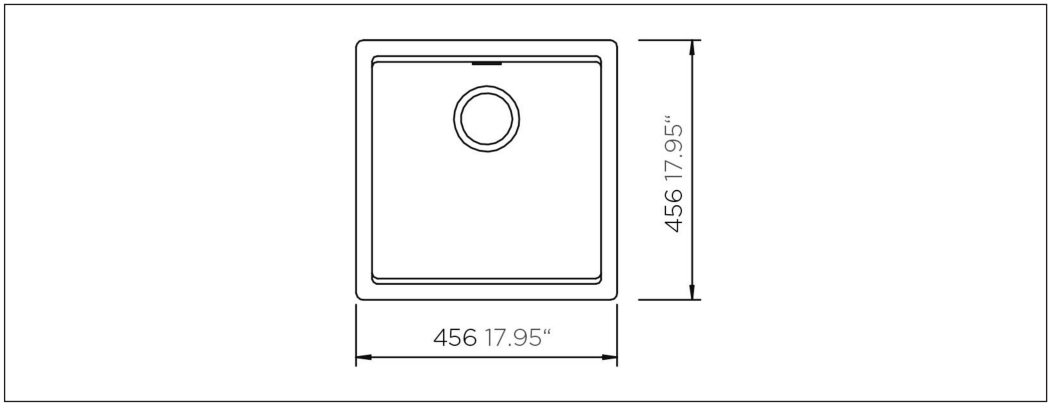


Tillägg



