Granite Kiruna N100

Art. nr	KIRN100-DAY
GTIN	4014949711107
RSK nr	8090427



Skåpsbredd	50
Utvändiga mått i mm	456 x 456
Mått låda i mm	400 x 400 x 180
Ursågningsmått, nedfällningsmodell	442 x 442
Avloppsdimension i mm	90
Placering avloppshål	Center upper
Material	Cristadur®
Bruttovikt i kg	15.30
Nettovikt i kg	8.30

Beskrivning

- Diskbänk i granit (CRISTADUR® EcoRange)
- 1 låda, mått: 400 x 400 180 mm
- Färger: Day, Dusk, Twilight och Night
- Passar till 40 cm skåp
- Montering: nedfällning och underlimning (Night finns även för planlimning)
- Inkl. fyrkantigt bräddavlopp och manuell korgventil i rostfritt stål

Diskbänken Kiruna är en enkel och stilren diskbänk som passar in i alla moderna kök. Denna diskbänk från Intra är tillverkad i det slitstarka och miljöoptimerade granitmaterialet CRISTADUR® EcoRange, med en silkeslen yta som är både vacker och lätt att rengöra.

Diskbänken levereras med ett fyrkantigt bräddavlopp och manuell korgventil. Den finns för nedfällning och

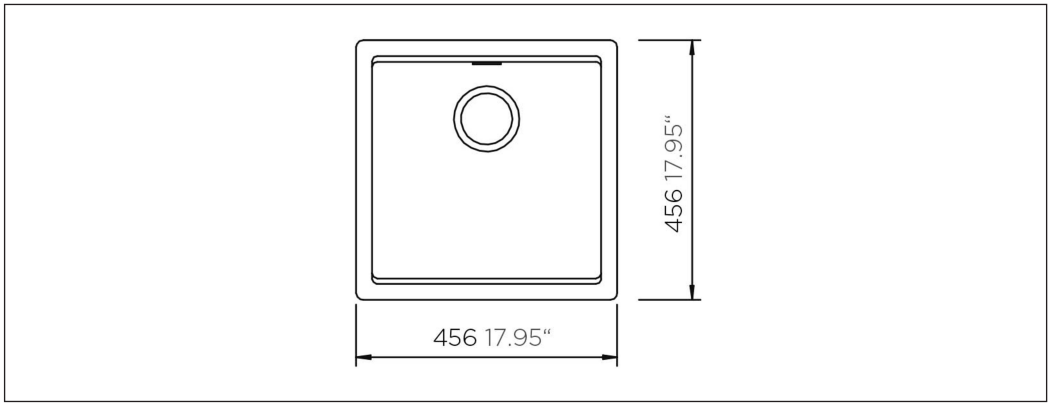

Tillägg



