intra
SCANDINAVIAN DESIGN

Tillbehör uback GUBRIST

Art. nr	GUBRIST
GTIN	7393069023152
RSK nr	8019551
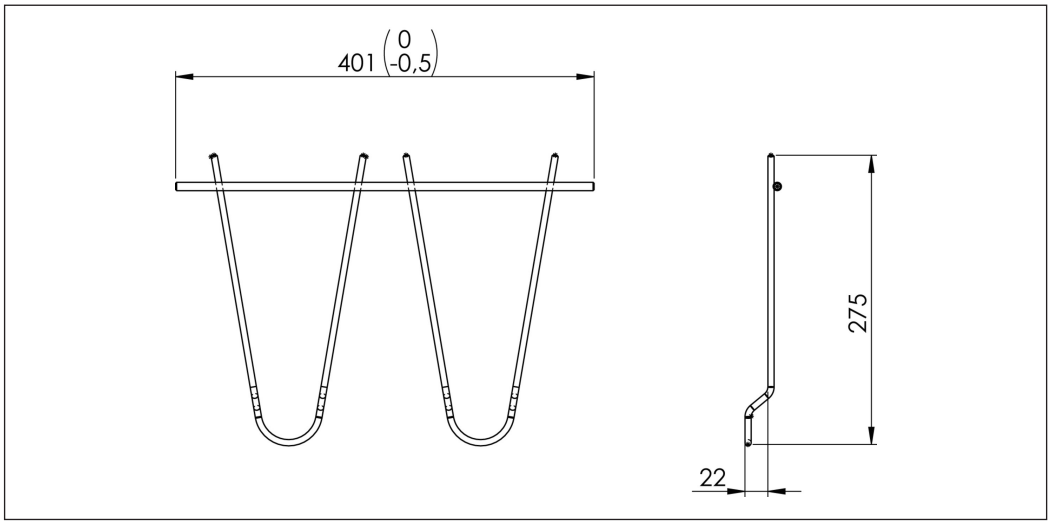
Utvändiga mått i mm	36 x 264,5 x 402
Djup i mm	264,5
Material	Stainless steel, AISI 304
Materialtjocklek i mm	Ø6 / Ø8
Antal per pall	420