REV.	ANT.	ÄNDRING	DATUM	GODK.

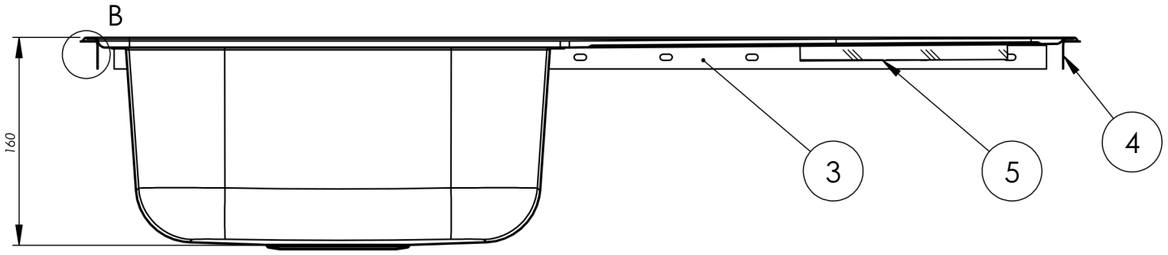

A-A

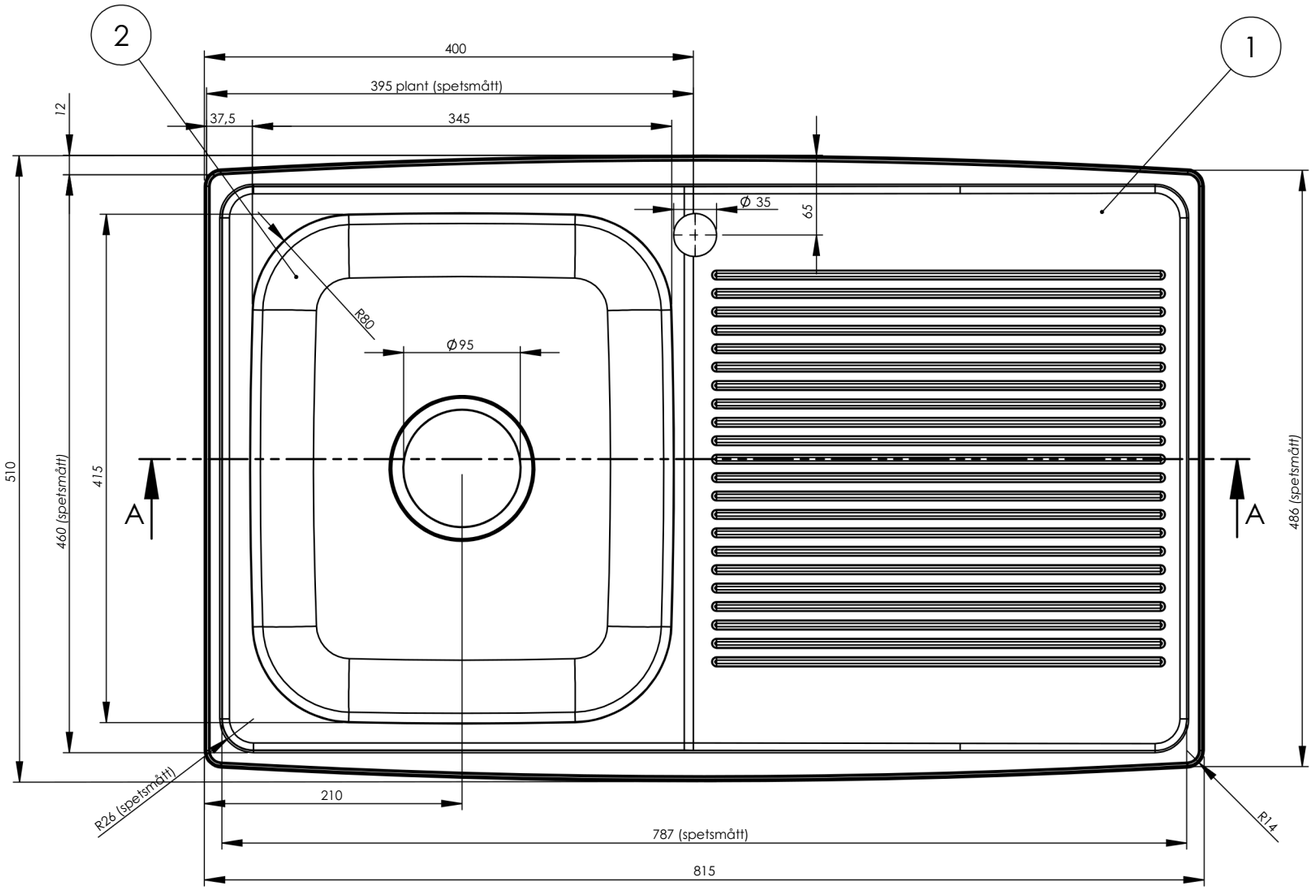

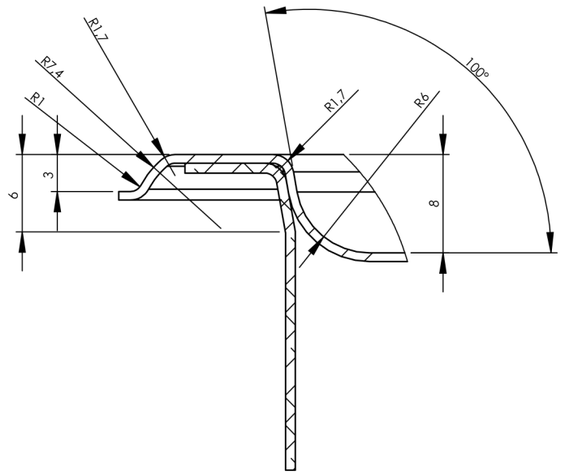

B(2 : 1)

ITEM NO.	PART NUMBER	DESCRIPTION	HZD815S50L vänster/QTY.
1	Bänkplan Horizon	HZD815S50L vänster	1
2	14808 345-låda	ritn.1-14808-1	1
3	Klammerlist 760		2
4	Klammerlist 450		2
5	Liten förstyvningsplatta till insatsbänk		1

Konstr.	Ritad FR	Godk.	Smst nr.	Ers.	Tolerans där ej annat angivits:
Dat. 2016-08-24	Skala 1:5		Intra Horizon HZ815S50L Vänster		
intra SCANDINAVIAN DESIGN					Ritn.nr 15542 / Ändr.

Denna handling är vår egendom och får ej utan vårt skriftliga medgivande kopieras, förevisas eller överlämnas till obehörig person