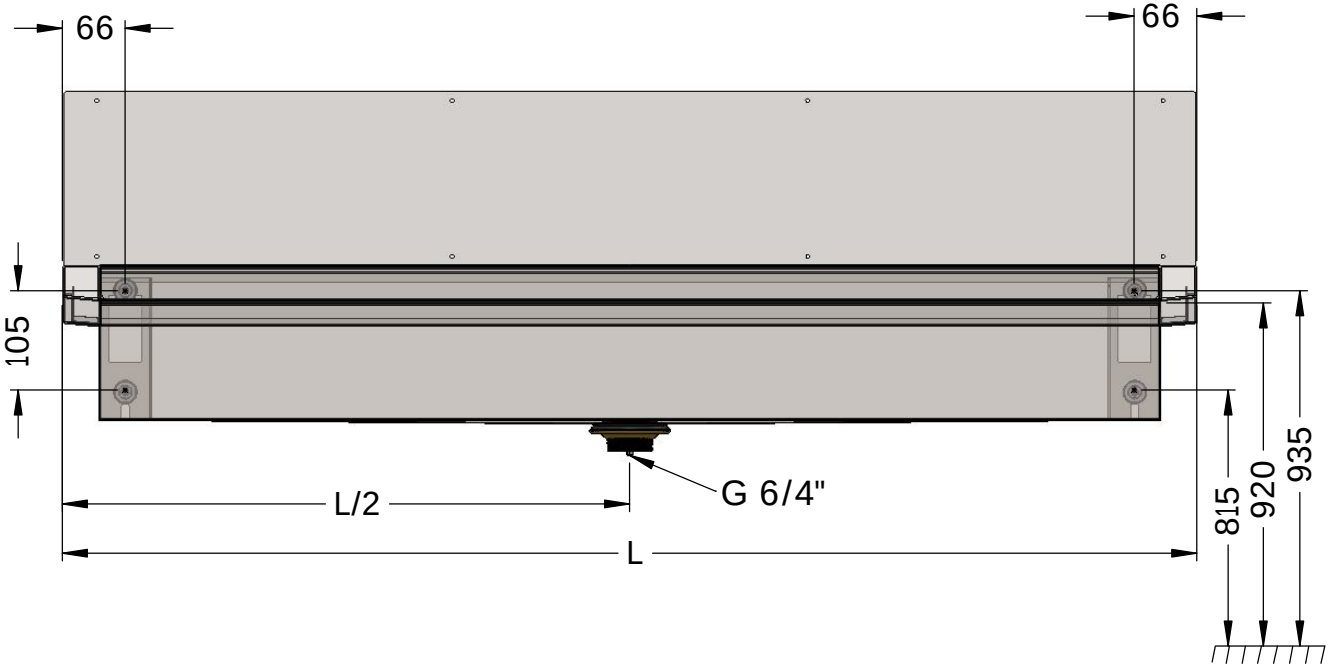
66
66
105
L/2
G 6/4"
L
815
920
935

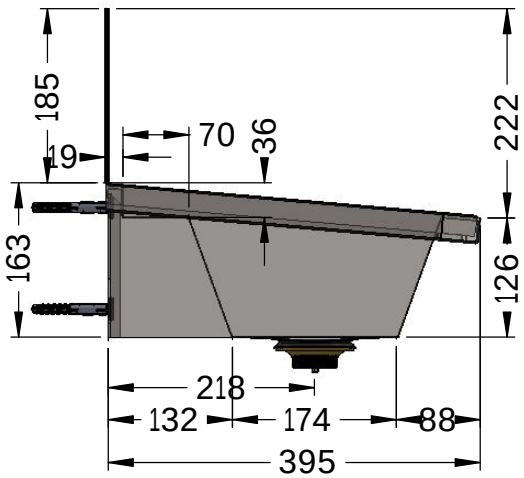
185
19
70
36
222
163
126
218
132
174
88
395