| REV. | ANT. | ÄNDRING | DATUM | GODK. |
|---|---|---|---|---|
| A | 1 | Centrering av låda i bänkplan | 2013-07-08 | MA |
| B | 6 | Windexplatta ersatt med MDF. Kantklipp, ram och gavel ändrade för att vulsten inte ska överstiga 30mm. Omvik långsida var 9mm. Avlopp 51 ersätts av avl 97. Låda 34 stabiliserad med bombering R700. | 2013-05-16 | MR |
| C | 1 | Disklåda korrigerad | 2016-03-22 | JOH |
| D | 1 | Planpressvertyget har ny stämpel som ger ett utseende som övriga Atlantic samt mindre spänningar | 2016 | MR |

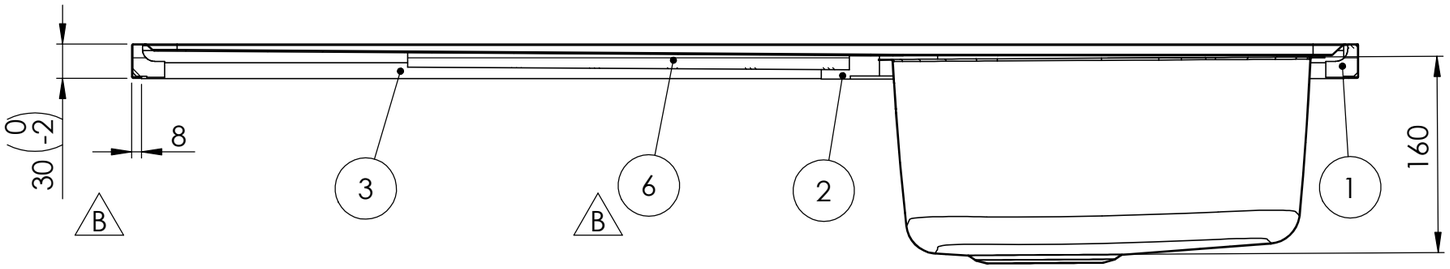


SECTION B-B

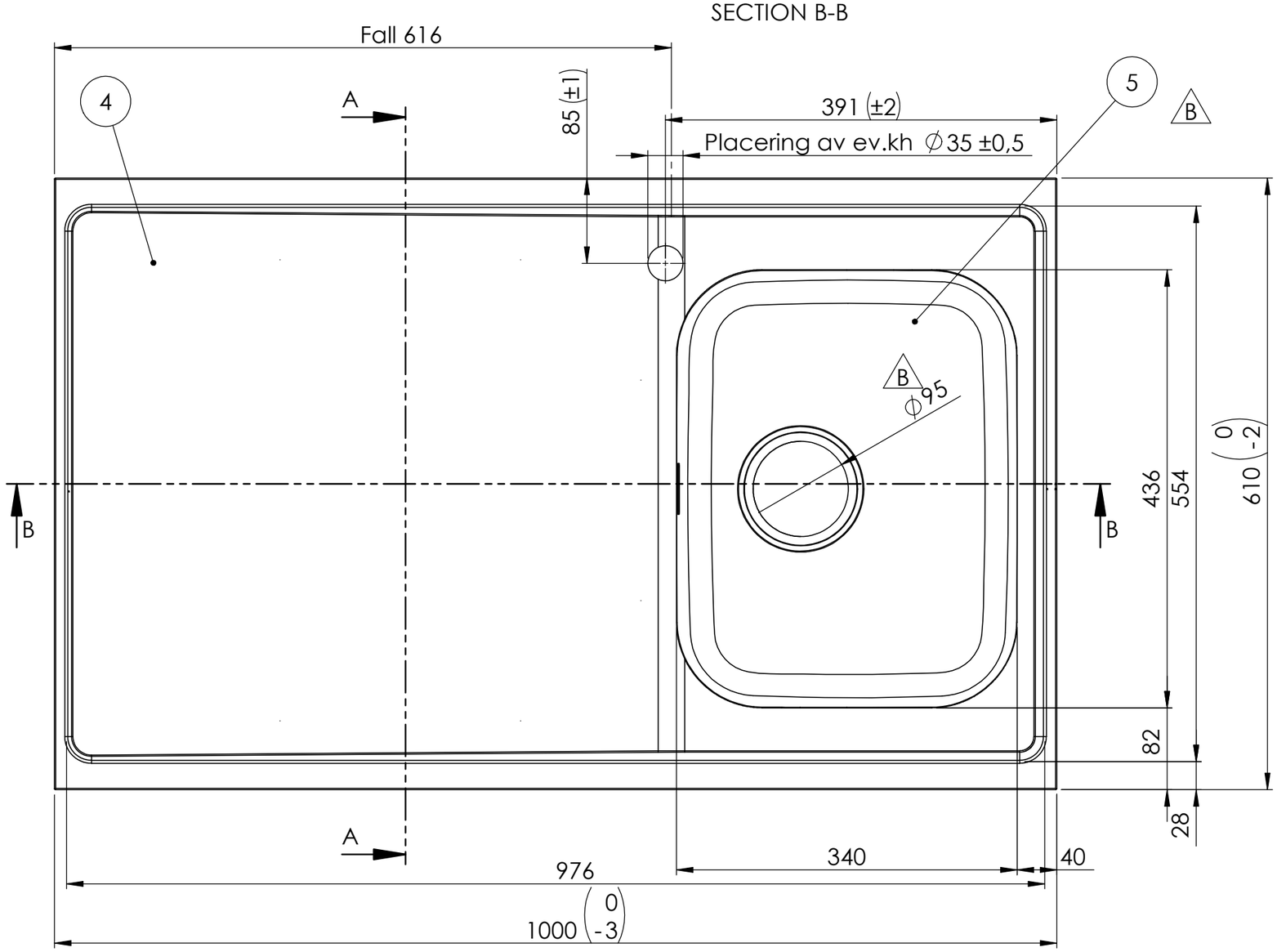


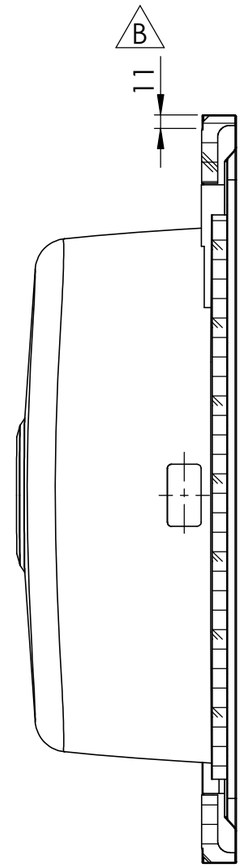


SECTION A-A

| DET.NR. | ANT. | BENÄMNING | MATERIAL | NOTERING |
|---|---|---|---|---|
| 1 | 2 | Gavellist typ4 610 bred 30 vulst | MDF-board | |
| 2 | 1 | Trekantskloss | MDF-board | |
| 3 | 2 | Ram 10 FWB typ 4 | MDF-board | |
| 4 | 1 | Bänkplan F10-610 Verktyg 181 Stämpel från 2016 | EN 1.4301 | |
| 5 | 1 | 13967 Låda M34 | EN 1.4301 | |
| 6 | 1 | MDF 473x370x8 fasad | MDF-board | |

| Konstr. | Ritad | Godk. | Smst nr. | Ers. | Tolerans där ej annat angivits: |
|---|---|---|---|---|---|
| | HG | | | | ISO 2768 m |
| Dat. 1993-09-24 | Skala 1:5 | | Atlantic F10-610 | | Ritn.nr 15049 |
| intra SCANDINAVIAN DESIGN | | | | | Ändr. D |

Denna handling är vår egendom och får ej utan vårt skriftliga medgivande kopieras, förevisas eller överlämnas till obehörig person