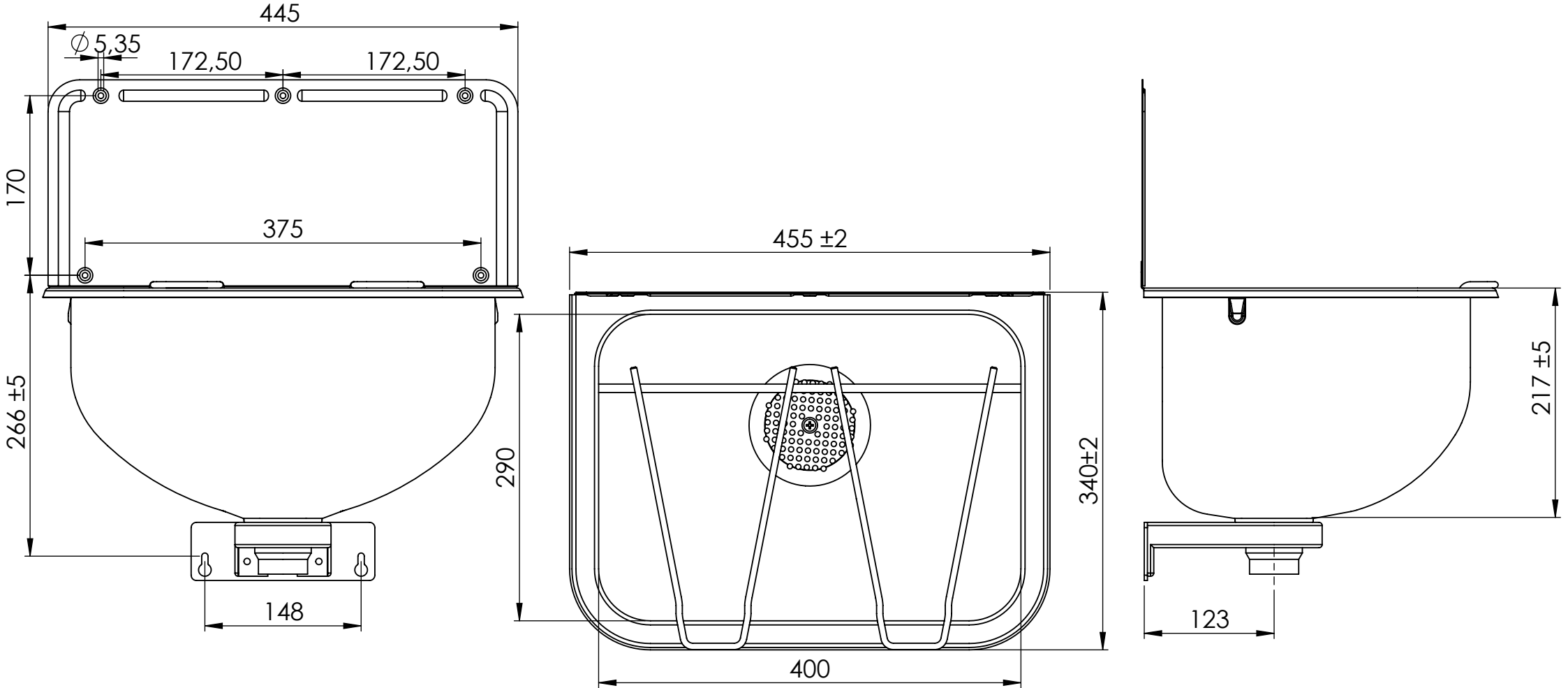
445
∅5,35
172,50
172,50
170
375
266 ±5
148
455 ±2
290
340±2
400
217 ±5
123